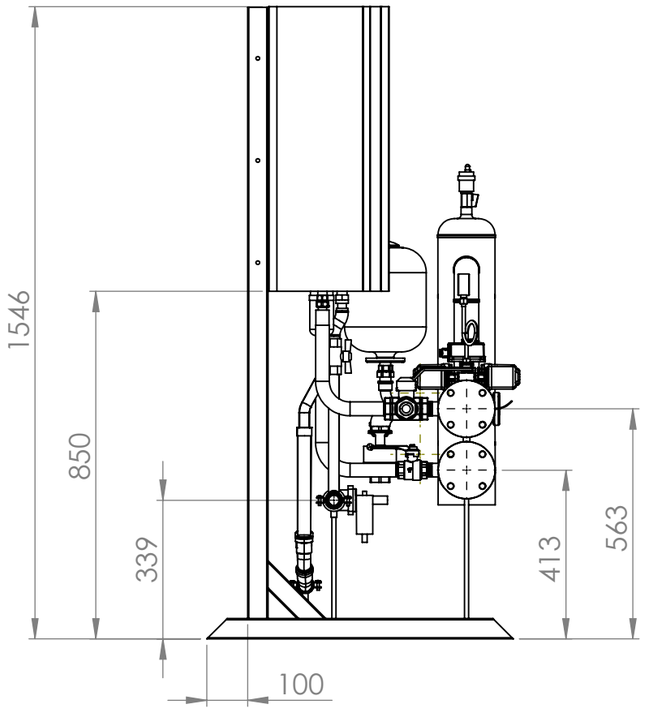

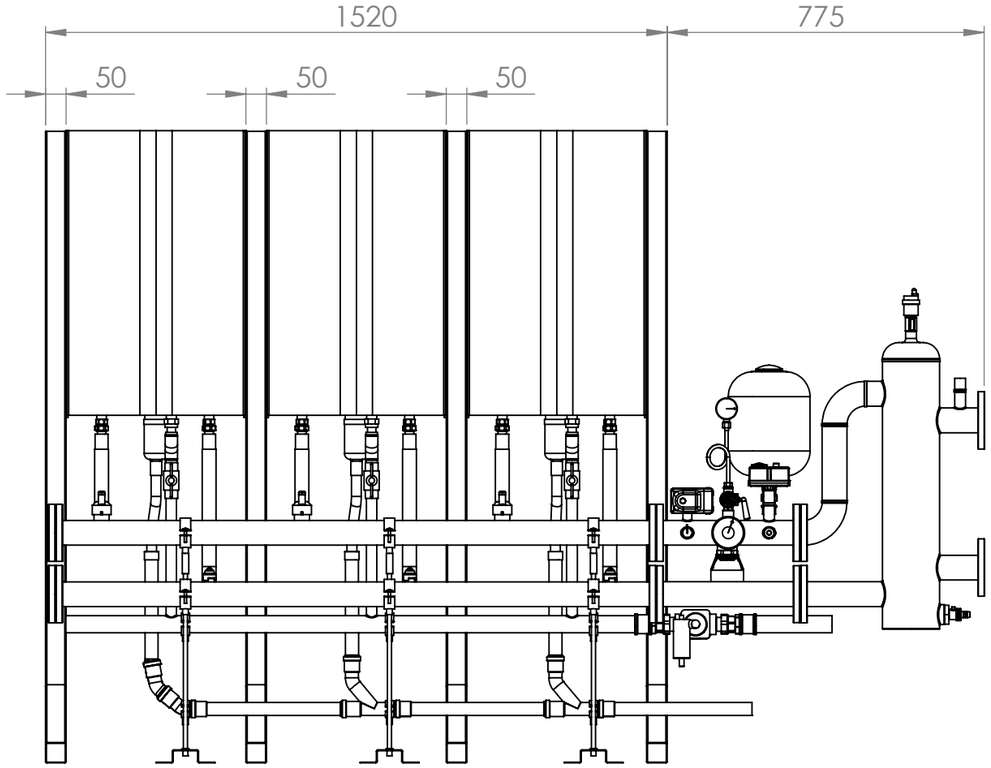

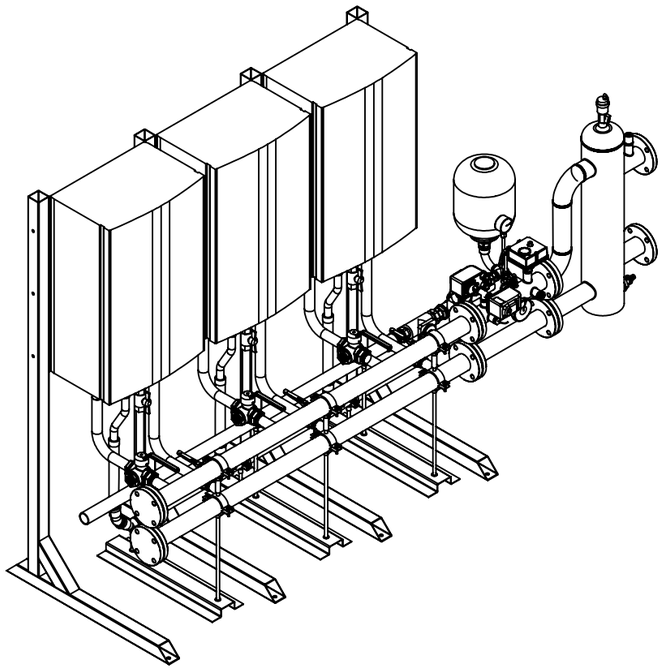

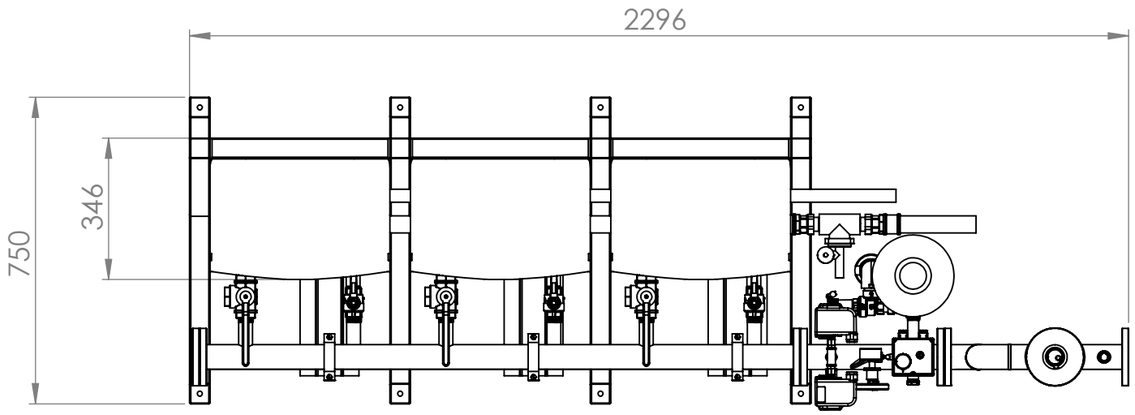

REV. 3						DAIKIN	**Descrizione**	**Materiale**	**Scala**
REV. 2							Ass. Cascata 3 unità in linea, uscita dx		1:15
REV. 1	10/12/2021		A. Fusi	G. Rosa	G. Fontana			**Codice**	**Tav. N°**
Emissione	**Data**	**Descrizione**	**Disegnato**	**Visto**	**Approvato**				1 di 1